CHASER, CHERRY RED/BLACK, 2022

obj. č: 010.22166

Doporučená cena
142.999 Kč

Chaser je základním modelem enduro ebiků Mondraker. Jeho hliníkový rám STEALTH se systémem odpružení ZERO SUSPENSION SYSTEM optimalizovaným pro ebiky vám spolu s kvalitními komponenty, kterými jsme ho vybavili, umožní užívat si nekonečné traily za nejlepší poměr ceny a výkonu na trhu. Nic jiného vám nenabídne víc než Chaser. Mondraker má nejvyvinutější ebiky v tomto odvětví a je vidět, že Chaser je součástí této rodiny. Navíc má 160 mm zdvihu odpružení vpředu a 150 mm vzadu, což znamená, že si užijete spoustu a spoustu zábavy. Chaser je k dispozici ve dvou barevných provedeních.

Technické specifikace

vyráběné velikosti
S: 380mm / M: 420mm / L: 450mm / XL: 490mm

hmotnost
24,8 Kg

rám
Chaser 6061 Alloy Stealth Evo, e-Bike Optimized Zero Suspension System, 150mm travel, Forward Geometry, internal removable battery with integrated alloy cover, Boost 12x148mm rear axle, tapered head tube, one-piece Monoblock upper link, HHG internal cable routing, MAX capacity sealed bearings, oversize 17mm axles, integrated dropout speed sensor, exclusive plastic motor covers, shock mudguard

vidlice
RockShox 35 Silver TK 29, 160mm, TurnKey, Solo Air, tapered steerer tube, Boost 15x110mm axle, 35mm steel stanchions, 44mm offset. Settings: compression adjustment at low-speed to lock, rebound, air preload

hlavové složení
Onoff Saturn tapered for 1-1/8” to 1-1/2” head tube, ACB sealed bearings, top 41x30.2x7x45ºx45º, bottom 51.9x40x8x45ºx45º

přehazovačka
Sram SX Eagle, Type 3 roller bearing clutch, cage lock, long cage, 1x12s, X-actuation 1:1

řazení
Sram Trigger SX Eagle, 12s, X-Actuation 1:1, single click

brzdové páčky
Sram G2 R, tool-free reach adjust

kliky
Race Face Aeffect ebike, 165mm

řidítka
Onoff Sulfur 1.0 double butted 6061 alloy, rise: 20mm, width: 800mm, 9º backsweep, 5º upsweep, 31.8mm barbore

představec
Onoff Sulfur FG 30mm 0º, 6061 forged alloy, 31.8mm barbore

sedlovka
Onoff Pija dropper internal, diameter 31.6mm, S size: 387x125mm, M size: 425x150mm, L/XL size: 465x170mm

sedlo
FIZIK Terra Aidon X5 145mm

náboj přední
Formula DC711, Boost 15x110mm, sealed bearings, IS 6 bolts

náboj zadní
Formula EHL148 Boost 12x148mm, sealed bearings, IS 6 bolts

řetěz
Sram SX Eagle, 12s, Powerlock

kazeta
Sram PG-1210, 11-50T, 12s

dráty
CN round stainless steel

ráfky
MDK-HP1 29, 30mm internal width, tubeless ready, 32 spokes

pláště
Maxxis Rekon 29x2.6, tubeless ready, dual compound, EXO protection, 60TPI, folding bead,Maxxis Rekon 29x2.6, tubeless ready, dual compound, EXO protection, 60TPI, folding bead

a151 010.22166	**obj.c.** 010.22166
gripy Onoff Diamond, 1lock-on, 135mm	**tlumič** RockShox Deluxe Select R Debonair, 205x65mm. Settings: Low-speed rebound, air preload. Trunnion top mount, 25x10mm bottom bushings
přední brzda Sram G2 R, 4-piston caliper, Centerline 200mm IS 6 bolts one-piece rotor, steel-backed organic pads	**zadní brzda** Sram G2 R, 4-piston caliper, Centerline 200mm IS 6 bolts one-piece rotor, steel-backed organic pads
nastavení tlumiče Light compression, Light rebound, 1 Token	**převodník** Sram X-Sync 2 Eagle 34T, steel, narrow-wide, 104 BCD
patka k přehazovačce Mondraker M068	**motor+baterie** Bosch Performance Line CX Cruise (25Km/h) GEN4, Bosch Powertube 625Wh, Bosch Purion,

Geometrie

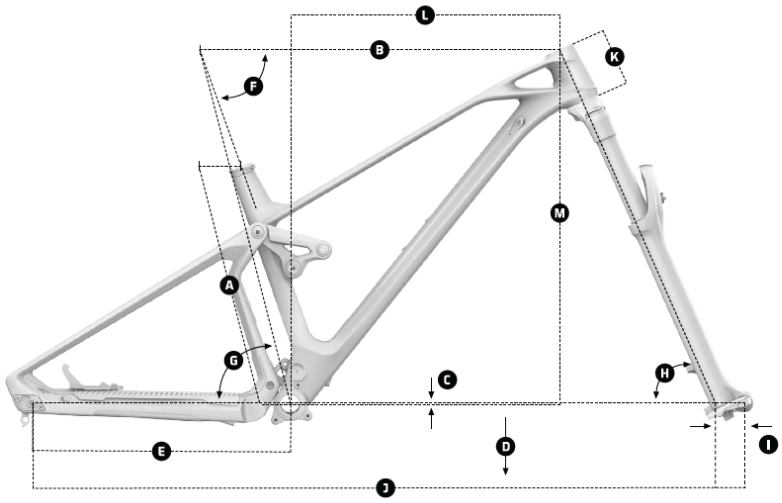

A Seat Tube Length
B Top Tube Length
C Bottom Bracket Drop
D Bottom Bracket Height
E Chainstay Length
F Seat Tube Angle, Actual
G Seat Tube Angle, Effective
H Head Tube Angle
I Fork Offset
J Wheelbase
K Head Tube Length
L Reach
M Stack

e-MTB ENDURO

CHASER

	Size	S	M	L	XL
A	Seat Tube Length	380 mm	420 mm	450 mm	490 mm
B	Top Tube Length	605 mm	625 mm	650 mm	670 mm
C	Bottom Bracket Drop	-25 mm	-25 mm	-25 mm	-25 mm
D	Bottom Bracket Height	336 mm	336 mm	336 mm	336 mm
E	Chainstay Legth	455 mm	455 mm	455 mm	455 mm
F	Seat Tube Angle, Actual	73.5°	73.5°	73.5°	73.5°
G	Seat Tube Angle, Effective	76°	76°	76°	76°
H	Head Tube Angle	65.5°	65.5°	65.5°	65.5°
I	Fork Offset	44 mm	44 mm	44 mm	44 mm
J	Wheelbase	1225 mm	1245 mm	1265 mm	1285 mm
K	Head Tube Length	110 mm	110 mm	130 mm	130 mm
L	Reach	450 mm	470 mm	490 mm	510 mm
M	Stack	622 mm	622 mm	640 mm	640 mm

Fotogalerie