F-PODIUM CARBON DC, CARBON/CHERRY RED, 2022

obj. č: 010.22052

Doporučená cena
135.199 Kč
Akční cena
93.999 Kč

Je to pravda, ano, naše kořeny jsou v DH. Ale naučili jsme se toho opravdu hodně a za těch 20 let co vyrábíme výkonná kola, se XC stalo jednou z našich hlavních priorit.To, že naše kola jsou rok od roku výkonnější a výkonnější, máme v DNA a koluje nám to v žilách. Přizpůsobováním, úpravami a vylepšováním se nám v posledních letech podařilo z modelu F-PODIUM DC udělat pravidelného účastníka pódií světového poháru a letošní sezóna nebyla výjimkou. Neustálý vývoj modelu F-PODIUM DC znamená, že jsme pro letošní sezónu upgradovali zadní odpružení a zvětšili ho na 115 mm, abychom se lépe vypořádali s nepřízní osudu, kterou moderní XC tratě představují, upřímně řečeno proto, že se také modernizují. To je tedy klíčové, vyvíjet se a přijímat změny a přizpůsobovat naše kola požadavkům dnešních jezdců. To vše je důvodem, proč je F-Podium DC prvotřídním kolem a měřítkem, kterému je třeba dostát.Je to pravda, ano, naše kořeny jsou v DH. Ale naučili jsme se toho opravdu hodně a za těch 20 let co vyrábíme výkonná kola, se XC stalo jednou z našich hlavních priorit.

Technické specifikace

vyráběné velikosti
S: 390mm / M: 420mm / L: 470mm / XL: 510mm

hmotnost
12,4 Kg

rám
F-Podium 29 Stealth Air Full Carbon, XCO Optimized Zero Suspension System, 115mm, XC Forward Geometry, Carbon Monoblock upper link, BSA bottom bracket, tapered head tube, HHG internal cable routing, dedicated 1X drivetrain design, Boost 12x148mm rear axle, shock mudguard, postmount rear brake mount.

vidlice
Rockshox SID Select RL 29, 120mm, Charger, Debonair, tapered steerer tube, Boost 15x110mm axle, 35mm tapered aluminum stanchions, offset 44mm. Settings: OneLock 2 position remote compression (open/lock), low-speed rebound, air preload

hlavové složení
Acros AZX-239 R1 Block Lock, ZS44/28.6 top, ZS56/40 bottom

přehazovačka
Sram GX Eagle, Type 3 roller bearing clutch, cage lock, 1x12s, X-Actuation 1:1

řazení
Sram Trigger SX Eagle, 12s, X-Actuation 1:1

brzdové páčky
Sram Level T, Direct Link actuation, tooled reach adjust, lever pivot bushings

kliky
Truvativ Stylo 6K Eagle, 12s, Boost, DUB axle, Direct Mount chain ring, S size: 170mm, M/L/XL size: 175mm

středové složení
Sram DUB BSA, sealed bearings, 73mm

řidítka
Onoff Sulfur 0.2, double butted 6061 alloy, rise: 4.8mm, width: 760mm, 9º backsweep, 0º upsweep, 31.8mm barbore

představec
MDK, 6061 T6 Alloy, 31.8mm barbore, rise: +/-5º, length: sizes S/M: 50mm, size L: 60mm, size XL: 70mm

sedlovka
Onoff Pija dropper internal, diameter 31.6mm, S size: 337x100mm, M/L/XL size 387x125mm

sedlo
Fizik Antares R7

náboj přední
Mavic, Boost 15x110mm, IS 6 bolts

náboj zadní
Mavic, Boost 12x148mm, ID360 Ratched system, IS 6 bolts

řetěz Sram SX Eagle, 12s, Powerlock	**kazeta** Sram XG-1230, 11-50T, 12s
dráty Mavic straightpull duble butted, contactless lacing	**ráfky** Mavic Crossmax 29, 25mm internal width, welded rim, hookless, tubeless ready, 24 spokes
pláště Maxxis Rekon Race 29x2.4, EXO protection, tubeless ready, 120TPI, folding bead, Maxxis Rekon Race 29x2.4, EXO protection, tubeless ready, 120TPI, folding bead	**a151** 010.22052
obj.c. 010.22052	**gripy** Onoff Twin, 1lock-on, 135mm
tlumič Rockshox SID Select+ RLR Debonair, 185x50mm. Settings: OneLock 2 position remote compression (open/lock), low-speed rebound, air preload. Trunnion top mount, 22.2x10mm bottom bushings	**přední brzda** Sram Level T, 2 piece caliper, Centerline 180mm IS 6 bolts one-piece rotor, steel-backed organic pad
zadní brzda Sram Level T, 2 piece caliper, Centerline 160mm IS 6 bolts one-piece rotor, steel-backed organic pad	**nastavení tlumiče** Light compression, medium rebound, Lockout 430, 1 Token
převodník 34T, steel, X-Sync 2	**patka k přehazovačce** Sram UDH

Geometrie

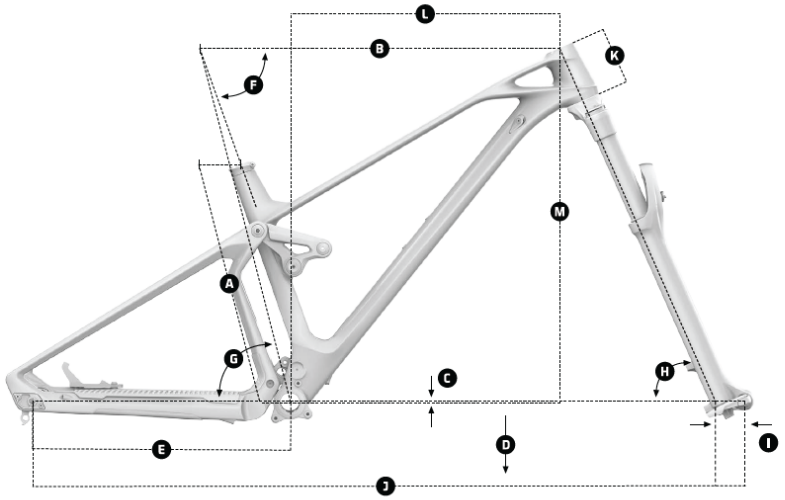

A	Seat Tube Length
B	Top Tube Length
C	Bottom Bracket Drop
D	Bottom Bracket Height
E	Chainstay Length
F	Seat Tube Angle, Actual
G	Seat Tube Angle, Effective
H	Head Tube Angle
I	Fork Offset
J	Wheelbase
K	Head Tube Length
L	Reach
M	Stack

XC RACE

F-PODIUM DC

	Size	S	M	L	XL
A	Seat Tube Length	390 mm	420 mm	470 mm	510 mm
B	Top Tube Length	583 mm	603 mm	629 mm	654 mm
C	Bottom Bracket Drop	-31 mm	-31 mm	-31 mm	-31
D	Bottom Bracket Height	337 mm	337 mm	337 mm	337 mm
E	Chainstay Legth	432 mm	432 mm	432 mm	432 mm
F	Seat Tube Angle, Actual	70.8°	70.8°	70.8°	70.8°
G	Seat Tube Angle, Effective	75.1°	75.1°	75.1°	75.1°
H	Head Tube Angle	66.8°	66.8°	66.8°	66.8°
I	Fork Offset	44 mm	44 mm	44 mm	44 mm
J	Wheelbase	1146 mm	1167 mm	1191 mm	1217 mm
K	Head Tube Length	85 mm	90 mm	100 mm	115 mm
L	Reach	430 mm	450 mm	470 mm	490 mm
M	Stack	577 mm	582 mm	591 mm	605 mm

Fotogalerie