F-PODIUM CARBON R, CARBON/MARLIN BLUE, 2022

obj. č: 010.22048

Doporučená cena
189.799 Kč

Zrychlení v tzé nejčistější podobě.
F-Podium R je dokonalým vyjádřením celoodpruženého cross country kola. Se 100 mm zdvihu zadní stavby a 110 mm vpředu je stejně efektivní jako hardtail, ale když trail směřuje dolů, máte k dispozici dostatečné odpružení, abyste udrželi kola pevně na zemi. Díky systému odpružení ZERO SUSPENSION SYSTEM je trakce jednou z jeho největších předností. Když k tomu přidáme naši technologii FORWARD GEOMETRY a rám z materiálu STEALTH AIR FULL CARBON, získáte XC kolo na půl cesty mezi modelem F-PODIUM DC, který se účastní světového poháru, a modelem Podium, který je naším top hardtailem.

Technické specifikace

vyráběné velikosti
S: 390mm / M: 420mm / L: 470mm / XL: 510mm

hmotnost
10,8

rám
F-Podium 29 Stealth Air Full Carbon, XCO Optimized Zero Suspension System, 100mm, XC Forward Geometry, Carbon Monoblock upper link, BSA bottom bracket, tapered head tube, HHG internal cable routing, dedicated 1X drivetrain design, Boost 12x148mm rear axle, shock mudguard, postmount rear brake mount.

vidlice
Fox 34 Step Cast Float FIT4 Evol Factory Kashima, 110mm, tapered steerer tube,15x110mm Boost axle, offset 44mm. Settings: remote 2pos Push-unlock, compression micro-adjustment at low-speed, rebound, air preload

hlavové složení
Acros AZX-239 R1 Block Lock, ZS44/28.6 top, ZS56/40 bottom

přehazovačka
Sram X01 Eagle, Type 3 roller bearing clutch, cage lock, 1x12s, X-Actuation 1:1

řazení
Sram Trigger GX Eagle, 12s, X-Actuation 1:1

brzdové páčky
Sram Level TL, Direct Link actuation, tooled reach adjust, lever pivot bushings

kliky
Sram X1 Carbon Eagle, Boost, DUB axle, Direct mount chain ring, S size: 170mm, M/L/XL size: 175mm

středové složení
Sram DUB BSA, sealed bearings, 73mm

řidítka
Onoff Helium Carbon 0.2, rise: 4.8mm, width: 760mm, 9º backsweep, 0º upsweep, 31.8mm barbore

představec
MDK, 6061 T6 Alloy, 31.8mm barbore, rise: +/-5º, length: sizes S/M: 50mm, size L: 60mm, size XL: 70mm

sedlovka
Onoff Helium Carbon 0-R, diameter 31.6mm, length 400mm

sedlo
Fizik Antares R7

náboj přední Mavic, Boost 15x110mm, IS 6 bolts	**náboj zadní** Mavic, Boost 12x148mm, ID360 Ratched system, IS 6 bolts, XD freehub
řetěz Sram GX Eagle, 12s, Powerlock	**kazeta** Sram XG-1275, 10-50T, 12s
dráty Mavic straightpull duble butted, contactless lacing	**ráfky** Mavic Crossmax Carbon XL R 29, 30mm internal width, hookless, tubeless ready, 24 spokes
pláště Maxxis Rekon Race 29x2.35, EXO protection, tubeless ready, 120TPI, folding bead, Maxxis Rekon Race 29x2.35, EXO protection, tubeless ready, 120TPI, folding bead	**a151** 010.22048
obj.c. 010.22048	**gripy** Onoff Diamond, 1lock-on, 135mm
tlumič Fox Float DPS SV EVOL Factory Kashima, 185x47,5mm. Settings: 2 position remote compression (open/lock), low-speed rebound, air preload. Trunnion top mount, 22.2x10mm bottom bushings	**přední brzda** Sram Level TL, 2 piece caliper, Centerline 180mm IS 6 bolts one-piece rotor, steel-backed organic pad
zadní brzda Sram Level TL, 2 piece caliper, Centerline 160mm IS 6 bolts one-piece rotor, steel-backed organic pad	**nastavení tlumiče** Firm compression, light rebound, air volume spacer 0.2
převodník 34T, CNC-machined alloy, X-SYNC 2	**patka k přehazovačce** Sram UDH

Geometrie

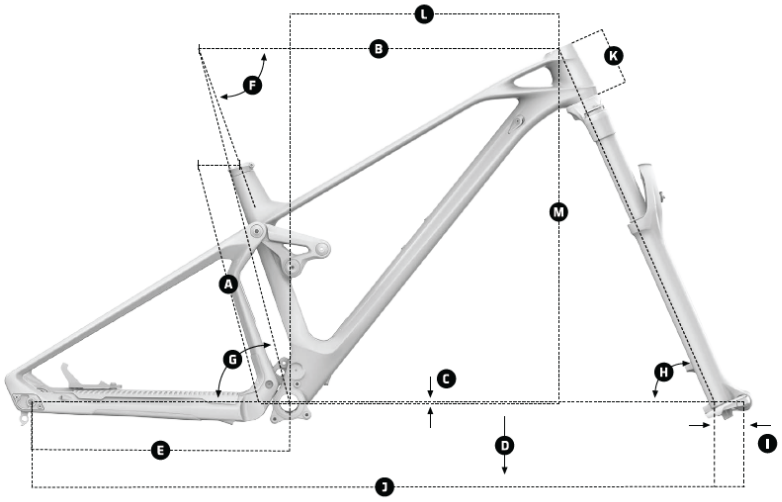

A	Seat Tube Length
B	Top Tube Length
C	Bottom Bracket Drop
D	Bottom Bracket Height
E	Chainstay Length
F	Seat Tube Angle, Actual
G	Seat Tube Angle, Effective
H	Head Tube Angle
I	Fork Offset
J	Wheelbase
K	Head Tube Length
L	Reach
M	Stack

XC RACE

F-PODIUM

	Size	S	M	L	XL
A	Seat Tube Length	390 mm	420 mm	470 mm	510 mm
B	Top Tube Length	580 mm	600mm	625 mm	650 mm
C	Bottom Bracket Drop	-35	-35	-35	-35
D	Bottom Bracket Height	320 mm	320 mm	320 mm	320 mm
E	Chainstay Legth	432 mm	432 mm	432 mm	432 mm
F	Seat Tube Angle, Actual	71,3°	71,3°	71,3°	71,3°
G	Seat Tube Angle, Effective	75.8°	75.8°	75.8°	75.8°
H	Head Tube Angle	67,3°	67,3°	67,3°	67,3°
I	Fork Offset	44 mm	44 mm	44 mm	44 mm
J	Wheelbase	1138 mm	1159 mm	1183 mm	1209 mm
K	Head Tube Length	85 mm	90 mm	100 mm	115 mm
L	Reach	437 mm	453 mm	473 mm	493 mm
M	Stack	570 mm	575 mm	584 mm	598 mm

Fotogalerie